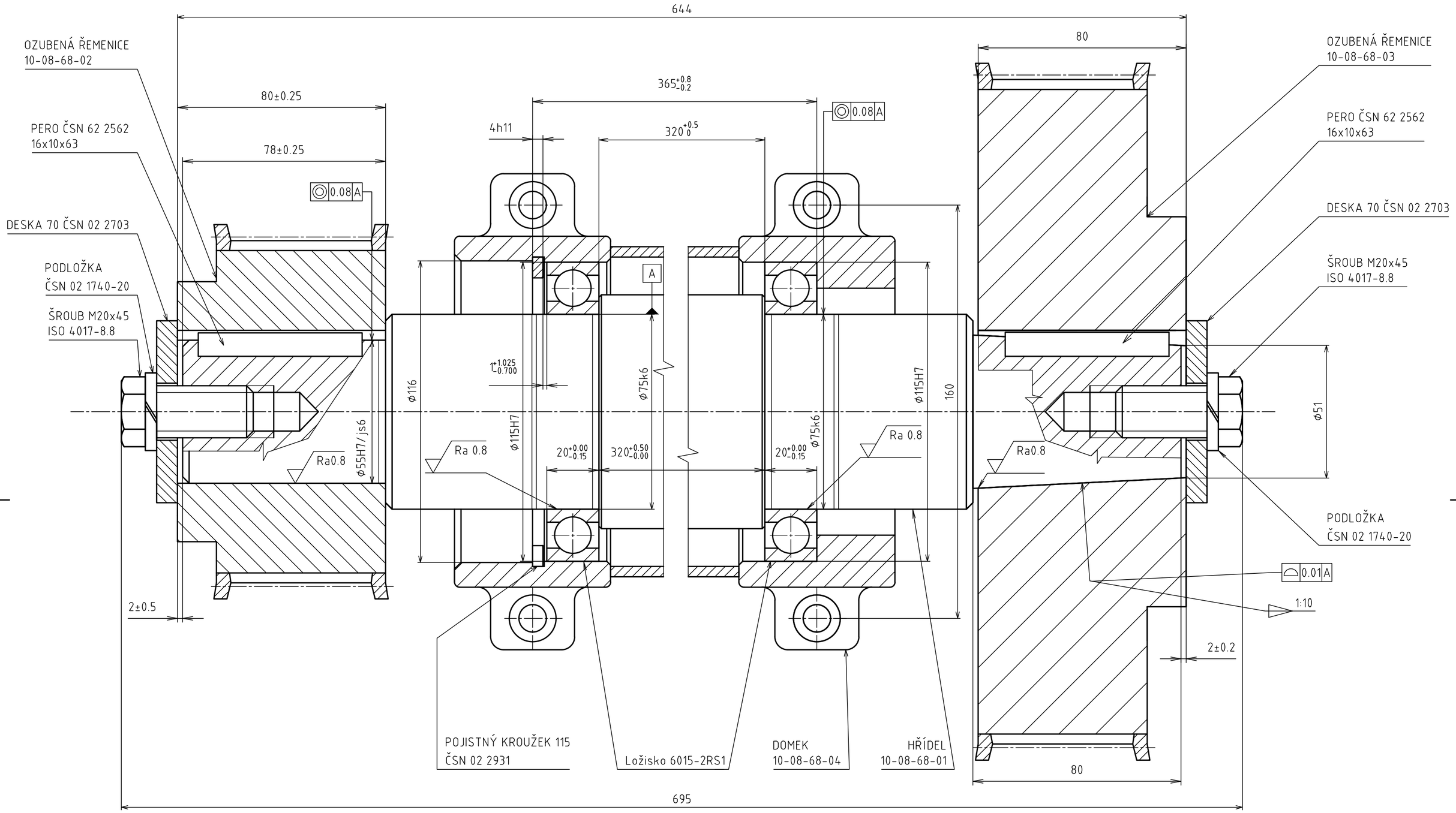


| | | | | | | | |
|---|---|---|---|---|---|---|---|
| MATERIÁL: | | | | | | | |
| POLOTOVAR: | | | | | | | |
| PROMÍTÁNÍ: [ISO E] NEOZNAČENÉ DRSNOSTI: Ra | | | | | | | |
| TOLEROVÁNÍ PODLE ISO 8015: NE | | | | | | | |
| PŘESNOST ISO 2768 – mK | | | | INDEX | ZMĚNA | DATUM | PODPIS |
| | Podpis | Datum | | Podpis | Datum | | MĚŘÍTKO 1:1 |
| NAVRHL | | | STATIK | | | HMOTNOST kg | |
| KRESLIL | Moravec Jan | 17.4.2010 | NORM. REF. | | | MIKROFILM | Č. SVITKU |
| SKUPINÁŘ | | | PŘEZK. | | | SESTAVA | KUSOVNÍK |
| TECHNOL. | | | SCHVÁLIL | | | STARÝ V. | |

ČESKÉ VYSOKÉ UČENÍ TECHNICKÉ V PRAZE

FAKULTA STROJNÍ

NÁZEV

NÁVRHOVÝ VÝKRES

TYP:

ČÍSLO VÝKRESU

10-08-68

LIST: